SHOPPERS

SHOPPING CART BAG

PG083 BOOGIE

BORSA SHOPPING NYLON 210D • manici con protezione ganci in plastica per fissaggio al carrello •chiusura in velcro corredata di custodia abbinata

cm 39x29x25 ca • 100% poliestere
imballo: 10/100
tecnica di stampa: serigrafica

€ 5,7600

RO

BL

VL

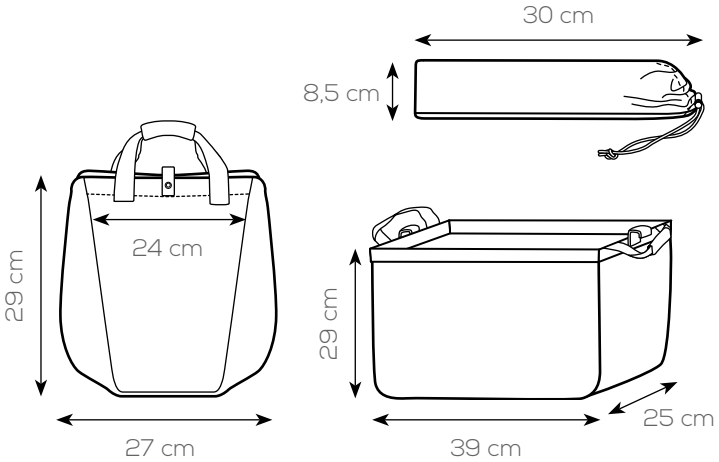

PG088 CARRY

CARRELLO SPESA RICHIUDIBILE NYLON 600D
• chiusure laterali in velcro • ruote richiudibili

cm 33x56x14,5 ca aperta / cm 33x20 ca chiusa • 100% poliestere
imballo: 1/36
tecnica di stampa: serigrafica - transfer

€ 6,6000

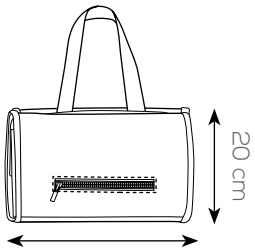

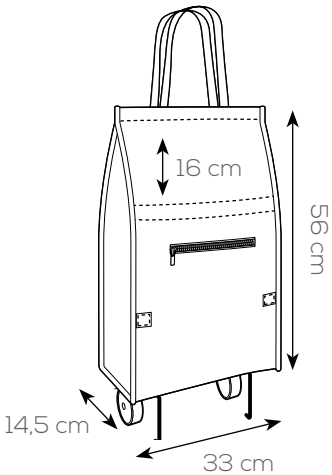

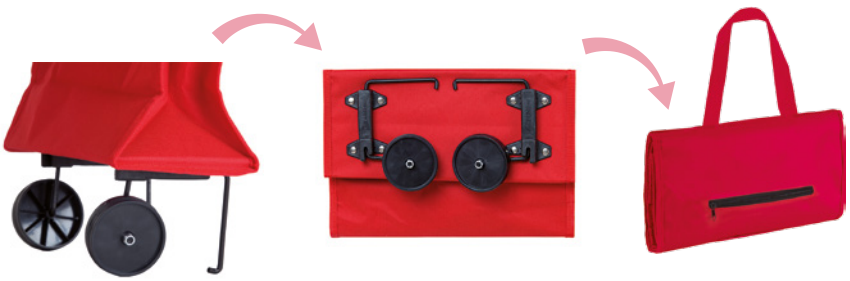

RO

AR VE BI RY

novità 2017 !

isotermica

PG090 ARTEMIDE

BORSA ISOTERMICA IMBOTTITA NYLON 210D
manici trasparenti

cm 48,5x41x11 ca • 100% poliestere
imballo: 1/50
tecnica di stampa: serigrafica

€ 6,3000

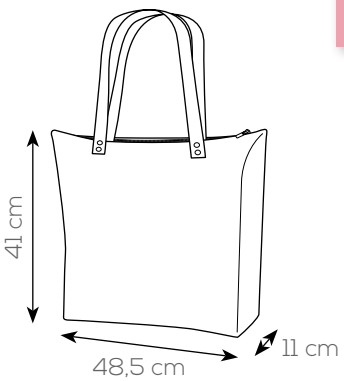

PG091 EBE

BORSA MAXI SHOPPING CON SOFFIETTO
chiusura con bottone • manici in nylon

cm 43x45x24 ca • polipropilene
imballo: 10/100
tecnica di stampa: serigrafica

€ 3,2820

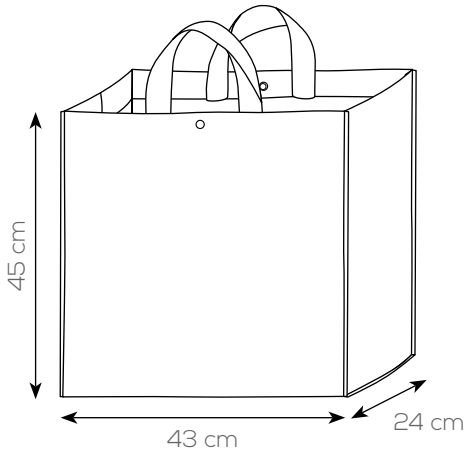

BI

BL

RO

novità 2017 !

PG093 ARES

BORSA SHOPPING CON SOFFIETTO
chiusura con bottone • manici in nylon

cm 35x34,5x22 ca • polipropilene
imballo: 10/100
tecnica di stampa: serigrafica

€ 2,6250

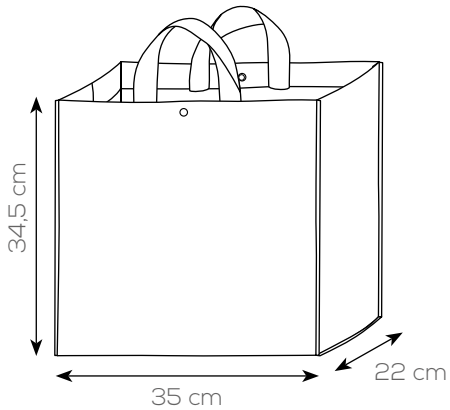

PG094 BOX

CG

PG094 BOX

BORSA SHOPPING CON SOFFIETTO • chiusura con bottone • manici in nylon

cm 35x34,5x22 ca • polipropilene
imballo: 10/100
tecnica di stampa: serigrafica

€ 2,8920

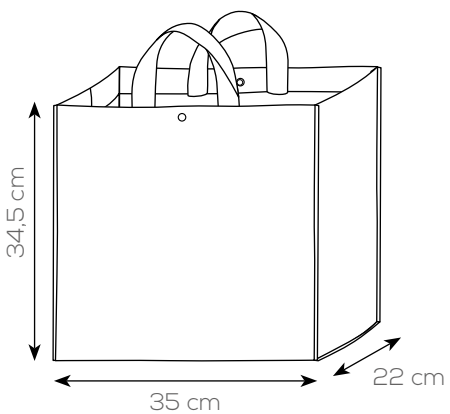

PG094 BOX

FV

MF

PP

CS

PE

novità 2017 !

PG106 TRACY

BORSA SHOPPING NYLON 210D
ripiegabile in pochette

cm 42x56x15 ca aperta • cm 14,5x9,5 ca chiusa
100% poliestere • imballo: 50/200
tecnica di stampa: serigrafica - sublimatica

€ 2,6850

shopper richiudibile

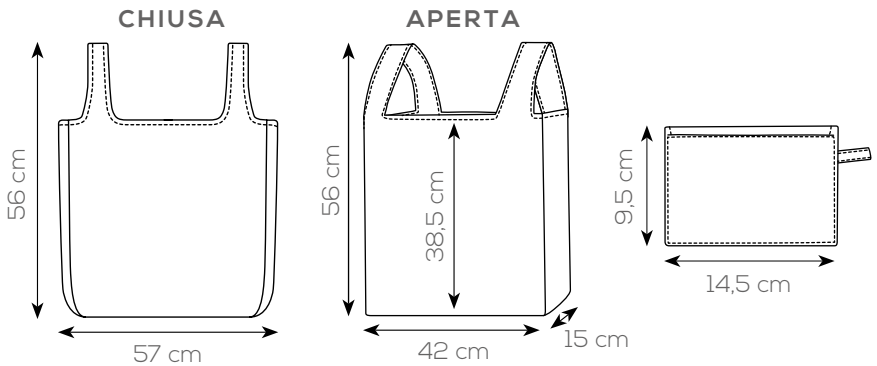

PG108 SAMMY

BORSA SHOPPING NYLON 210D • ripiegabile in pochette

cm 40x57x7,5 ca aperta / cm 16x15 ca chiusa • 100% poliestere
imballo: 50/300
tecnica di stampa: serigrafica - sublimatica

€ 2,1690

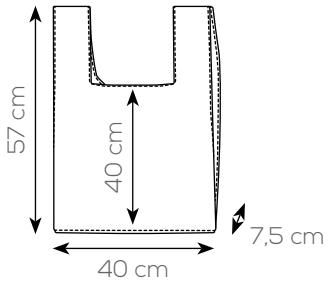

PG110 PERCY

BORSA SHOPPING NYLON 190T • ripiegabile con elastico

cm 38x42 ca • 100% poliestere
imballo: 10/300
tecnica di stampa: serigrafica - sublimatica

€ 1,7940

IUTA

RO

PG117 SHARM

BORSA CON SOFFIETTO
ampia tasca esterna in cotone

cm 38x42x13 ca • iuta e cotone
imballo: 10/50
tecnica di stampa: serigrafica - transfer

€ 6,6000

BI

BL

EC

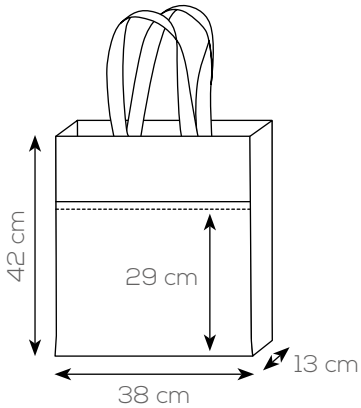

PG119 VIN

PORTABOTTIGLIE 1 POSTO
finestra trasparente
manici cuciti

cm 9x36,5x9 ca • tnt
imballo: 20/400
tecnica di stampa: serigrafica

€ 1,5600

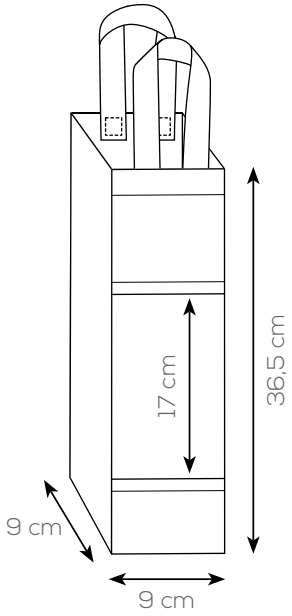

BO

VE

BE

PG121 DOUBLE VIN

PORTABOTTIGLIE 2 POSTI • finestra trasparente
manici e lati cuciti • doppio scomparto

cm 17x35x9 ca • tnt
imballo: 20/200
tecnica di stampa: serigrafica

€ 1,8000

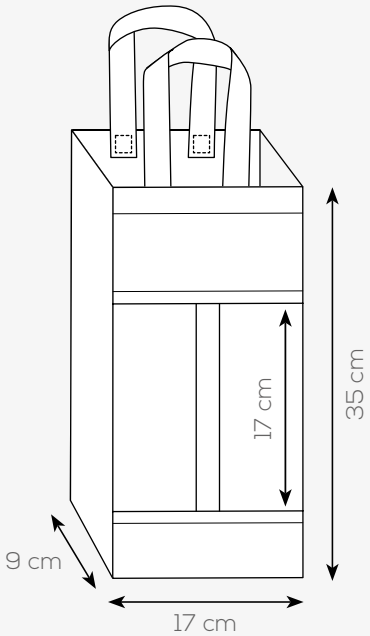

BO

VE

pizza bag

PG126 MARGHERITA

BORSA PORTA PIZZE
capienza massima 5 pz.
fori per bloccaggio cartone • manico integrato

cm 35x55 ca chiusa • cm 35x16,5x32 ca composta
tnt • imballo: 20/200
tecnica di stampa: serigrafica

€ 0,5610

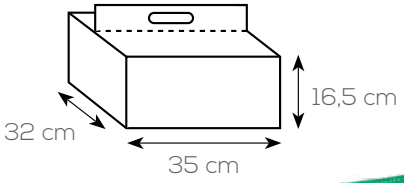

PG128 MARINARA

BORSA PORTA PIZZE • capienza massima 6 pz.
laccio di chiusura • manici corti • cuciture rinforzate

cm 37x36x35 ca • tnt
imballo: 10/100
tecnica di stampa: serigrafica

€ 1,4550

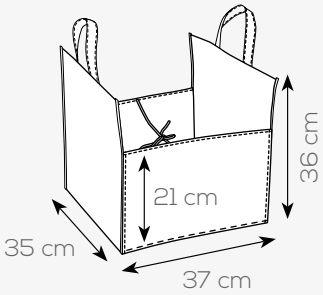

PG128IT:
FRONTALI BICOLORE
ROSSO E VERDE
LATERALI COLORE BIANCO

PH265 PSI

BORSA SHOPPING • cuciture termiche

cm 32x42 ca • tnt
imballo: 20/400
tecnica di stampa: serigrafica

€ 0,5970

BL

NE

BI

RY

RO

VE

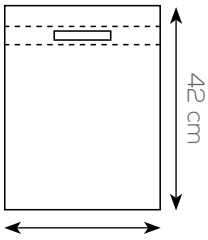

LAMJA

BORSA SHOPPING CON SOFFIETTO
manici lunghi • cucitura termica

tnt laminato • imballo: 10/200
tecnica di stampa: serigrafica

PG130 BIG

cm 35x39x16 ca

€ 1,4850

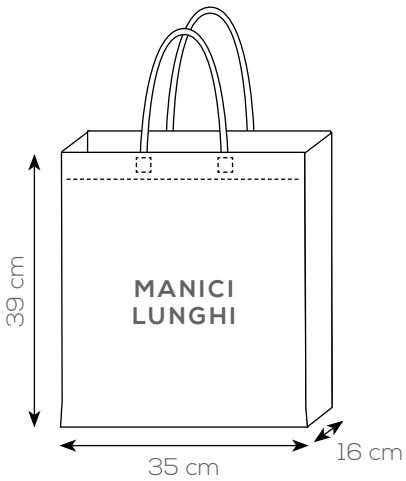

PG135 MEDIUM

cm 26x32x9 ca

€ 0,9000

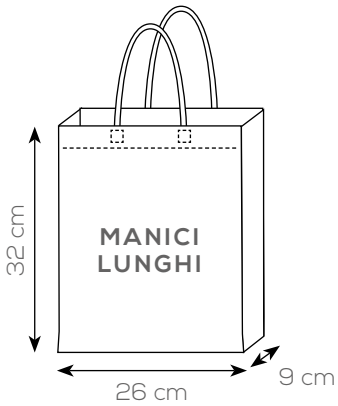

tnt laminato

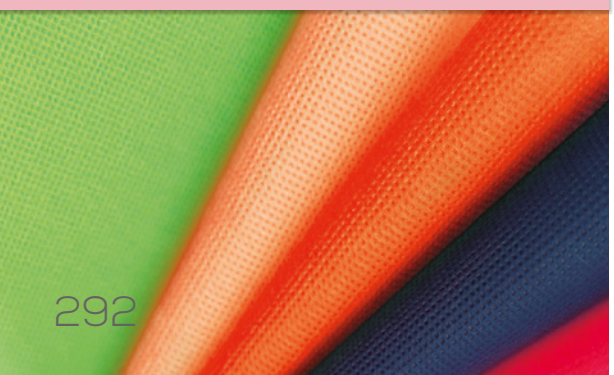

BA

BY

RG

VG

WB

WR

novità 2017 !

PG137 ERACLE

BORSA SHOPPING • fondo con soffietto
chiusura con zip • rifiniture cucite
manici lunghi

cm 43x40,5x11 ca • tnt
imballo: 10/200
tecnica di stampa: serigrafica

€ 1,7970

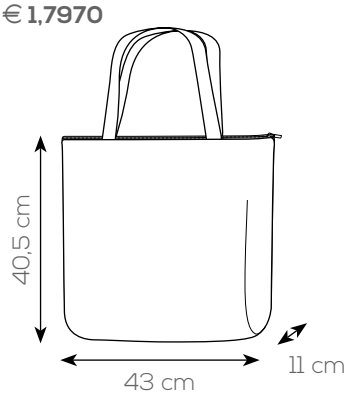

chiusura con zip

BO

PG140 ATENA

BORSA SHOPPING CON SOFFIETTO
rifiniture cucite • manici lunghi

cm 52x50 ca chiusa / cm 35x50x20 ca aperta
tnt • imballo: 10/100
tecnica di stampa: serigrafica

€ 2,3700

BL

VE

EC

GR

MA

NE

CHIUSA

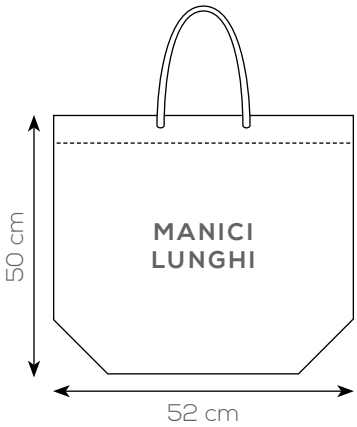

APERTA

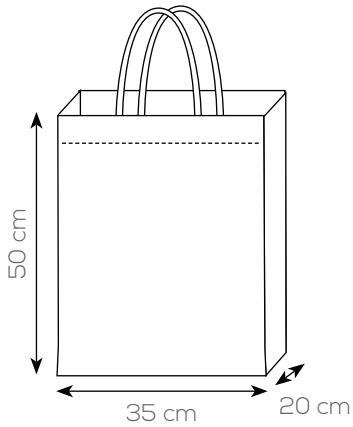

novità 2017 !

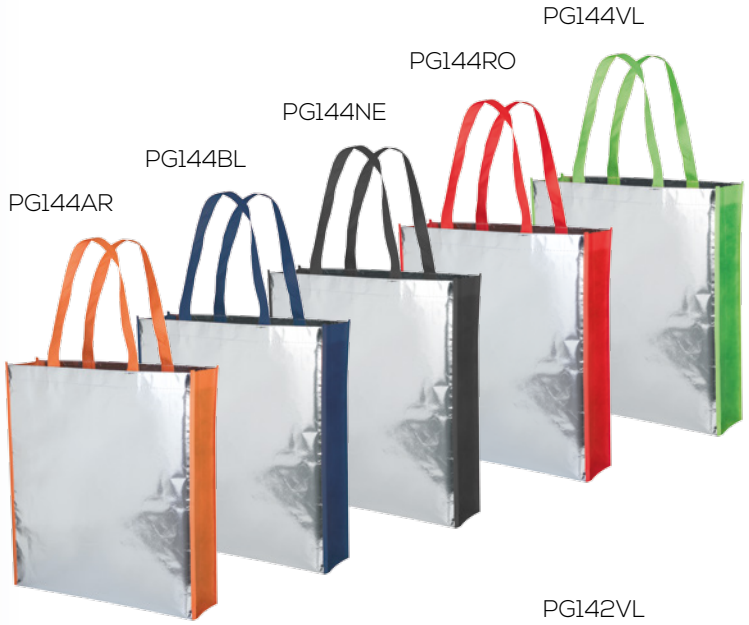

SHOPPER LAMINATA

BORSA SHOPPING CON SOFFIETTO
manici lunghi • rifiniture cucite

tnt laminato • imballo: 10/200
tecnica di stampa: serigrafica

tnt laminato

PG142 CHARLOTTE

cm 46x33x15 ca

€ 1,8810

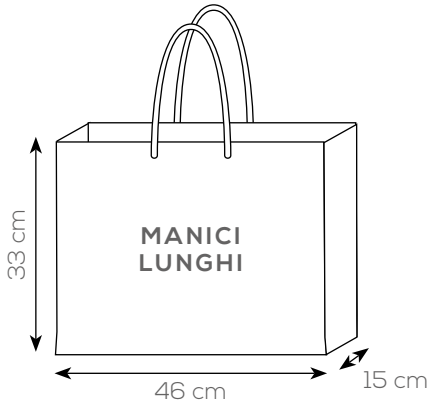

PG144 MIRROR

cm 38x42x10 ca

€ 1,8810

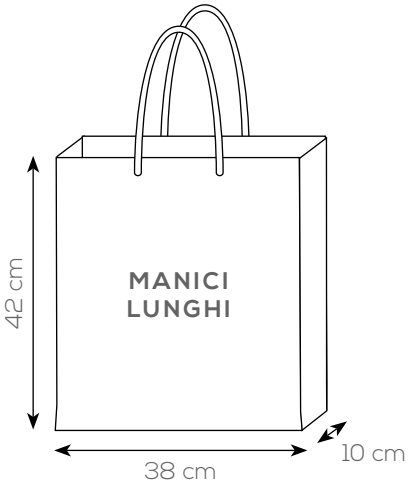

AR

BI

BL

GI

NE

RO

RY

VE

VL

CATEGORY

BORSA SHOPPING
manici integrati • cuciture termiche

tnt
tecnica di stampa: serigrafica

MANICI
FORATI

PG146 CAT B

cm 56x31x17 ca
imballo: 10/400

€ 0,7350

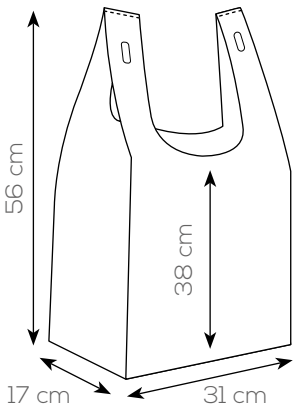

PG148 CAT S

cm 44x22x14 ca
imballo: 10/500

€ 0,4200

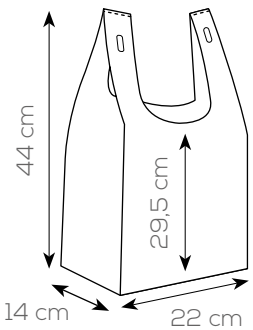

PG150 VANITY

BORSA SHOPPING
rifiniture cucite • manici lunghi

cm 42x42 ca • tnt
imballo: 10/200
tecnica di stampa: serigrafica

€ 1,1850

AR

BI

BL

GI

NE

RO

VE

VL

PG151 DIVINE

BORSA SHOPPING
rifiniture cucite • manici lunghi

cm 51x32 ca chiusa / cm 31x32x20 ca aperta
tnt • imballo: 10/200
tecnica di stampa: serigrafica

€ 1,3650

BI

BL

NE

RO

VE

CHIUSA

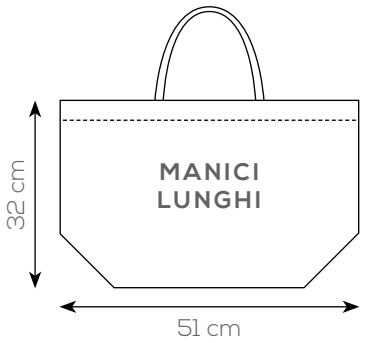

APERTA

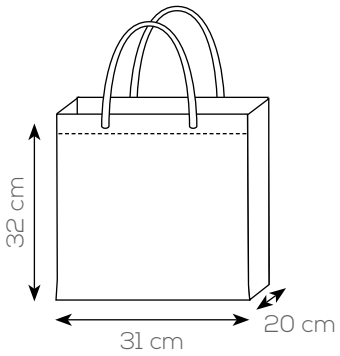

PG152 DOUBLE

BORSA SHOPPING CON SOFFIETTO
doppi manici (lunghi e corti)
rifiniture cucite

cm 40x50x10 ca • tnt
imballo: 10/100
tecnica di stampa: serigrafica

€ 1,7910

AR

BI

BL

GI

NE

RO

RY

VL

PG153 DEMETRA

BORSA SHOPPING CON SOFFIETTO
manici lunghi • cucitura termica

cm 36x40x9 ca • tnt
imballo: 10/200
tecnica di stampa: serigrafica

€ 0,9000

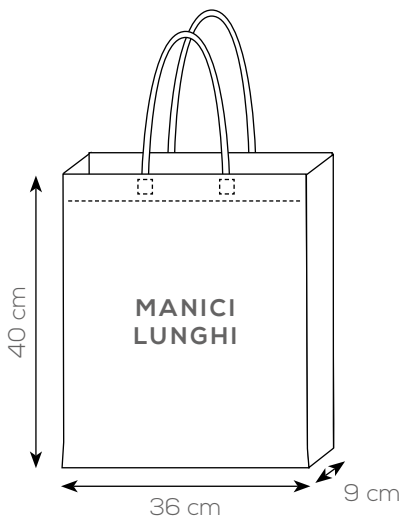

novità 2017 !

PG154 MADISON

BORSA SHOPPING CON SOFFIETTO
rifiniture cucite • manici corti

cm 45x45x14 ca • tnt
imballo: 10/200
tecnica di stampa: serigrafica

€ 1,3470

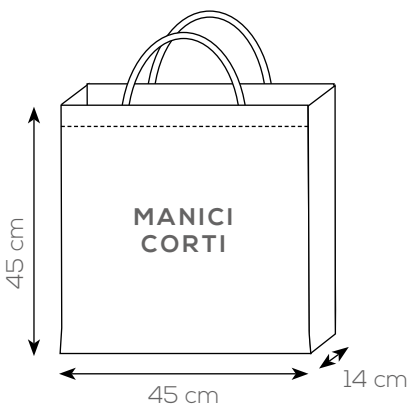

AR

BL

RO

RY

VE

novità 2017 !

PG155 REA

BORSA SHOPPING BICOLORE CON SOFFIETTO
rifiniture cucite

cm 40x35x12 ca • tnt
imballo: 10/200
tecnica di stampa: serigrafica

€ 1,4400

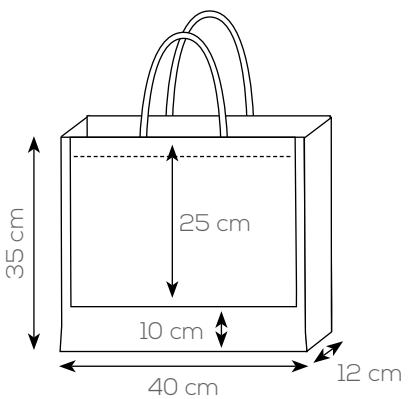

PG156 CELEBRITY

BORSA SHOPPING CON SOFFIETTO
manici lunghi • rifiniture cucite

cm 38x42x10 ca • tnt
imballo: 10/150
tecnica di stampa: serigrafica

€ 1,3350

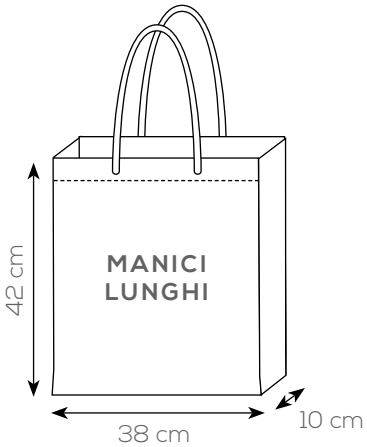

the
REAL
PROPERTY
SHOP

AR

AZ

BI

BL

EC

FX

GI

NE

RO

RY

VE

VL

PG157 AISHA

BORSA SHOPPING
manici lunghi • cucitura termica

cm 36x40 ca • tnt
imballo: 10/200
tecnica di stampa: serigrafica

€ 0,7200

novità 2017 !

RO

BI

AR

BO

BL

MA

NE

RY

VE

VL

PG158 GIFT

BORSA SHOPPING • fondo con soffietto
fori per l'introduzione di nastro personalizzato
manici lunghi • cucitura termica

cm 50x40x11 ca • tnt
imballo: 10/200
tecnica di stampa: serigrafica

€ 1,0620

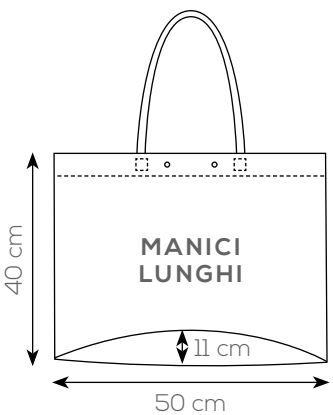

nastro
(non incluso)

PG159 URANUS

BORSA SHOPPING
manici lunghi • cucitura termica

cm 38x42 ca • tnt
imballo: 10/200
tecnica di stampa: serigrafica

€ 0,7800

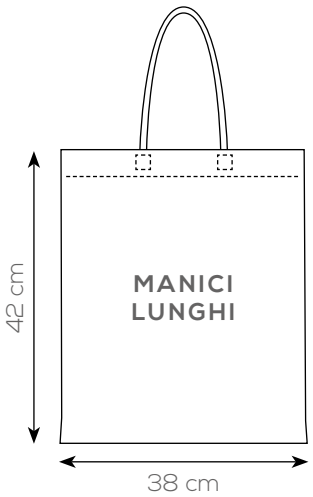

SweetTeeZ
LLC

AR

AZ

BI

BL

EC

GI

MA

NE

RO

RS

RY

VE

VI

VL

PG160 MUSA

BORSA SHOPPING
manici lunghi • rifiniture cucite

cm 38x42 ca • tnt
imballo: 10/200
tecnica di stampa: serigrafica

€ 0,8970

AQUA SHOPPING

PG162 FLORA

BORSA SHOPPING
manici corti • rifiniture cucite

cm 38x42 ca • tnt
imballo: 10/200
tecnica di stampa: serigrafica

€ 0,8850

PG163 BLOOM

BORSA SHOPPING RICHIUDIBILE
chiusura con bottone in plastica • rifiniture cucite
manici corti

cm 34,5x38,5x19 ca aperta / cm 19x17 ca chiusa
tnt • imballo: 10/100
tecnica di stampa: serigrafica

€ 2,4000

PG164 CLEO

BORSA SHOPPING • tasca frontale con zip
richiudibile a borsellino • bottone in plastica
rifiniture cucite • manici lunghi

cm 39x47,5 ca aperta / cm 20x10,5 ca chiusa
tnt • imballo: 10/100
tecnica di stampa: serigrafica

€ 1,7970

PG165 TEKNA

TRACOLLA CON BORDI A CONTRASTO
ampio spallaccio per la personalizzabile
rifiniture cucite

cm 30x38,5x8,5 ca • tracolla cm 112x8 ca
tnt • imballo: 10/200
tecnica di stampa: serigrafica

€ 1,4040

AR

BL

EC

GR

RO

RY

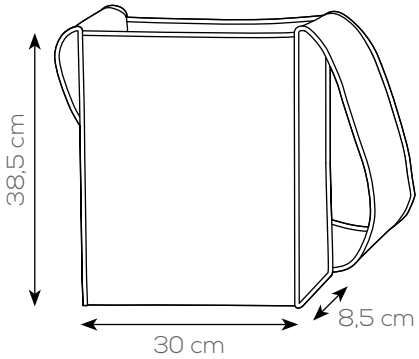

STELLA & STELLINA

BORSA SHOPPING CON SOFFIETTO
manici lunghi • rifiniture cucite

tnt
imballo: 10/200
tecnica di stampa: serigrafica

PG166

cm 38x34x10 ca

€ 1,1670

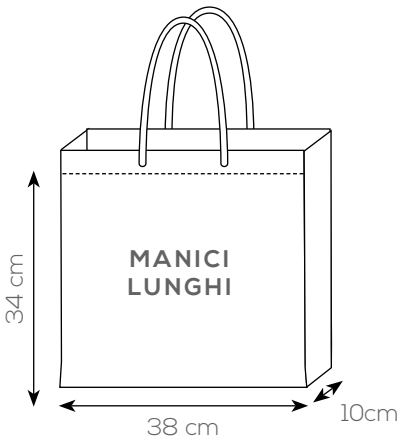

PG168

cm 22,5x25x10 ca

€ 0,8400

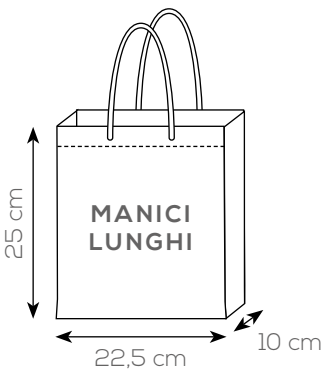

PG170 BAG T

SACCA MILLEUSI • rifiniture cucite
doppia corda di chiusura

cm 36x41 ca • tnt
imballo: 10/200
tecnica di stampa: serigrafica

€ 1,3050

BI

BL

GI

RO

RY

VE

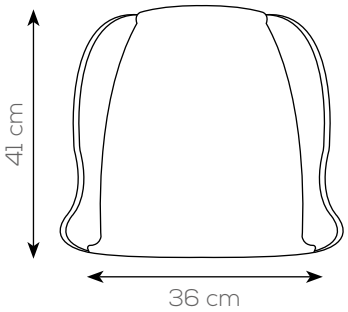

shopper richiudibile

PG173 FEDRA

BORSA SHOPPING RICHIUDIBILE A BORSELLINO
bottone in plastica • manici corti • rifiniture cucite

cm 32x42x16 ca aperta • cm 15x13 ca chiusa
tnt • imballo: 10/200
tecnica di stampa: serigrafica

€ 1,5000

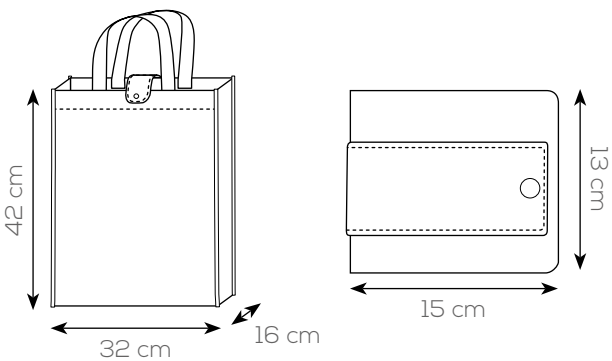

shopper
richiudibile

PG175 DAFNE

BORSA SHOPPING RICHIUDIBILE
chiusura con velcro • manici lunghi • rifiniture cucite

cm 38x42 ca aperta / cm 18x11 ca chiusa
tnt • imballo: 10/200
tecnica di stampa: serigrafica

€ 1,4400

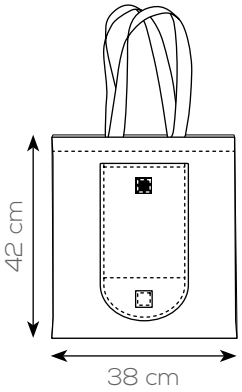

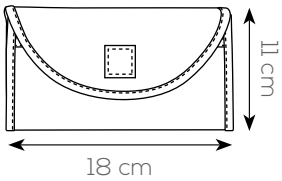

PG203 MENFI

BORSA SHOPPING CON SOFFIETTO • manici lunghi

cm 38x42x8 ca • 100% cotone pesante
imballo: 10/90
tecnica di stampa: serigrafica - transfer

€ 5,1600

VE

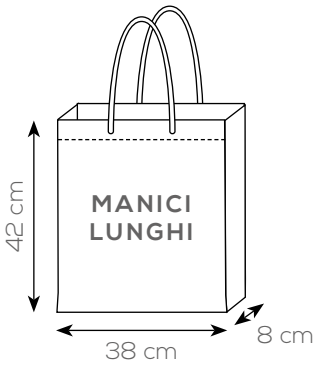

AR

BI

NE

RO

COTONE EXTRA PESANTE

PG202 ASSUAN

BORSA SHOPPING CON SOFFIETTO
manici lunghi • colore naturale

cm 38x42x8 ca • 100% cotone pesante
imballo: 10/100
tecnica di stampa: serigrafica - transfer

€ 3,9000

EC

PG206 CAIRO

BORSA SHOPPING
manici corti • colore naturale

cm 38x42 ca • 100% cotone
imballo: 10/250
tecnica di stampa: serigrafica - transfer

€ 1,6170

EC

PG210 GIZA

BORSA SHOPPING
manici lunghi • colore naturale

cm 38x42 ca • 100% cotone
imballo: 10/200
tecnica di stampa: serigrafica - transfer

€ 1,6170

EC

100% COTTON

PG207 HURGADA

BORSA SHOPPING • manici lunghi colorati

cm 38x42 ca • 100% cotone
imballo: 10/300
tecnica di stampa: serigrafica - transfer

€ 1,8000

AR

AZ

BL

GI

NE

RO

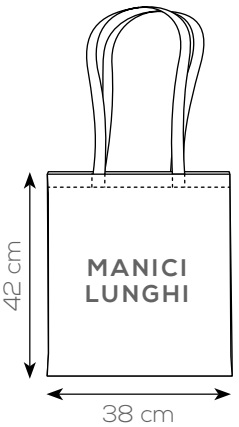

VE

100% COTTON

PG211 SPRING

BORSA SHOPPING • manici lunghi
rifiniture cucite

cm 38x42 ca • 100% cotone
imballo: 10/200
tecnica di stampa: serigrafica - transfer

€ 2,0400

AR

BI

BL

GI

GR

NE

RO

RY

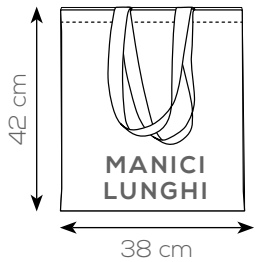

VL

PG213 KANSAS

BORSA SHOPPING • manici lunghi • colore naturale

cm 42x42 ca • 100% cotone
imballo: 50/250
tecnica di stampa: serigrafica - transfer

€ 1,8000

EC

cm 42x42 ca

PG216 VIRGINIA

BORSA SHOPPING • manici lunghi • colore naturale

cm 40x50 ca • 100% cotone
imballo: 10/100
tecnica di stampa: serigrafica - transfer

€ 2,3700

cm 40x50 ca

EC

MAXI SHOPPERS 100% COTTON

cm 40x50 ca

VE

PG215 ALABAMA

BORSA SHOPPING • manici lunghi

cm 40x50 ca • 100% cotone
imballo: 10/100
tecnica di stampa: serigrafica - transfer

€ 2,6400

AR

GI

RO

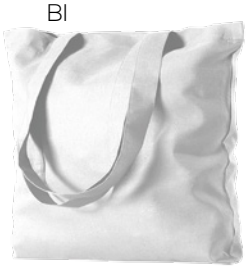

PG214 GEORGIA

BORSA SHOPPING • manici lunghi

cm 42x42 ca • 100% cotone
imballo: 50/250
tecnica di stampa: serigrafica - transfer

€ 2,3700
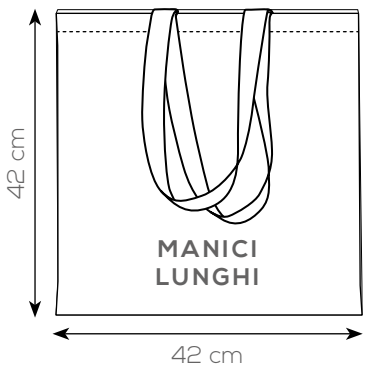
100% COTTON